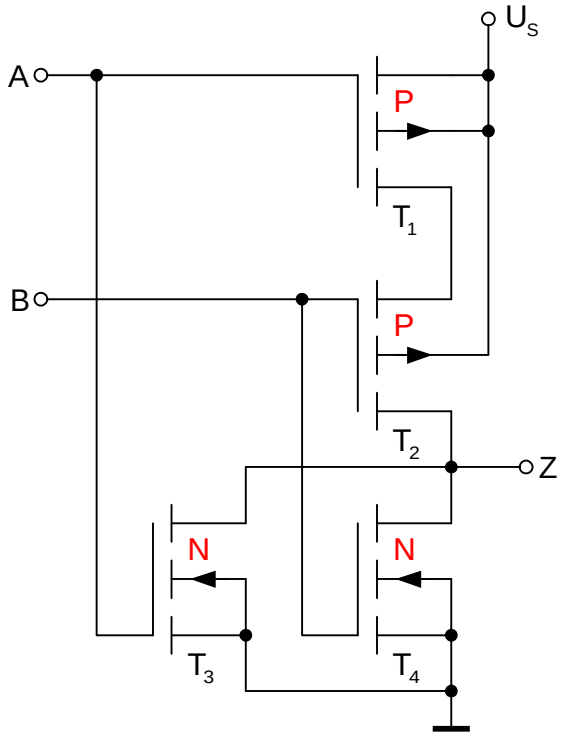

Schaltung eines CMOS-Gleides
(NOR bei postiver Logik)

Fall	B	A	Z
1	L	L	H
2	L	H	L
3	H	L	L
4	H	H	L

Arbeitstabelle der Schaltung

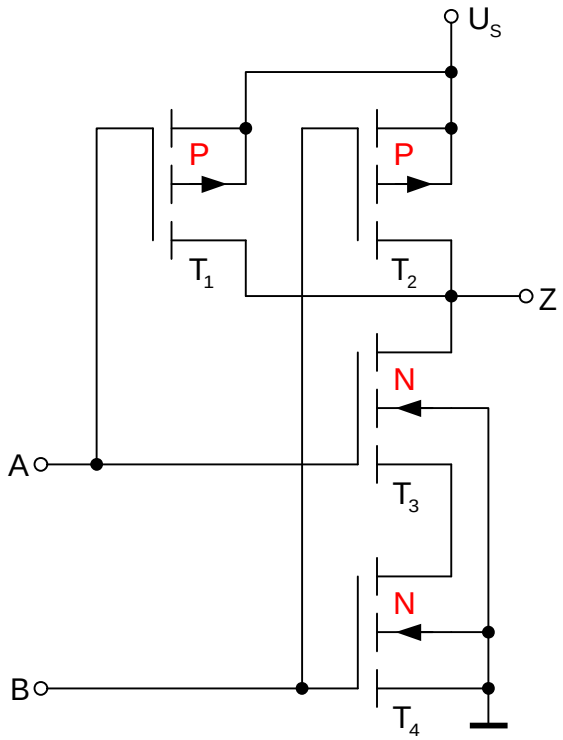

CMOS - Schaltung
(NAND bei positiver Logik)

Fall	B	A	Z
1	L	L	H
2	L	H	H
3	H	L	H
4	H	H	L

Arbeitstabelle der Schaltung

Digitaltechnik	NOR - und NAND-Glied der CMOS - Schaltkreisfamilie (positive Logik)	Hochschule Zittau/Görlitz Prof. Dr. S.Bischoff